Il presente disegno è di proprietà di Interpump Group S.P.A., ne è vietata la riproduzione o la divulgazione a termini di legge. This drawing belongs to Interpump Group S.P.A., copy or divulgation are forbidden by law.

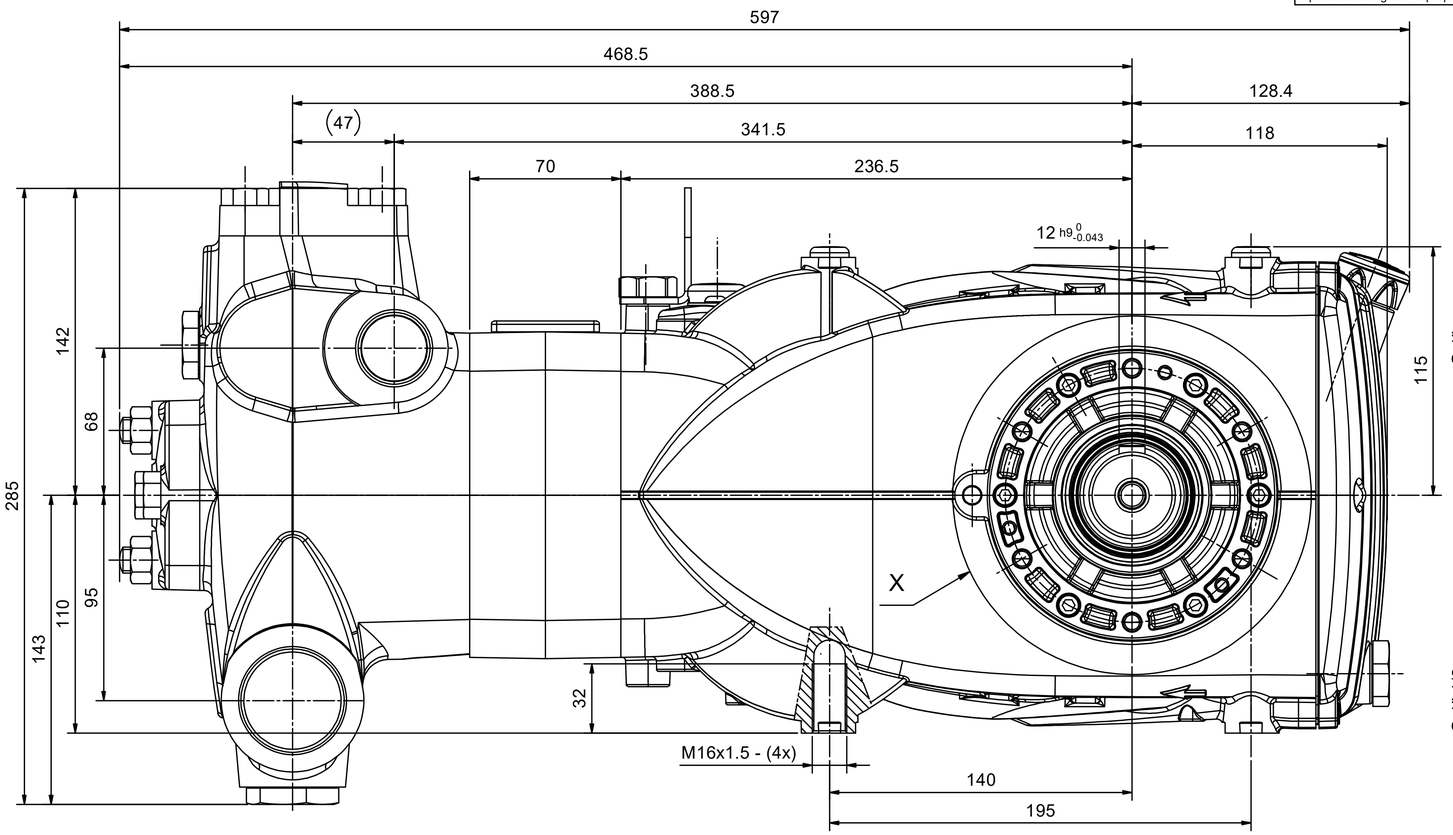

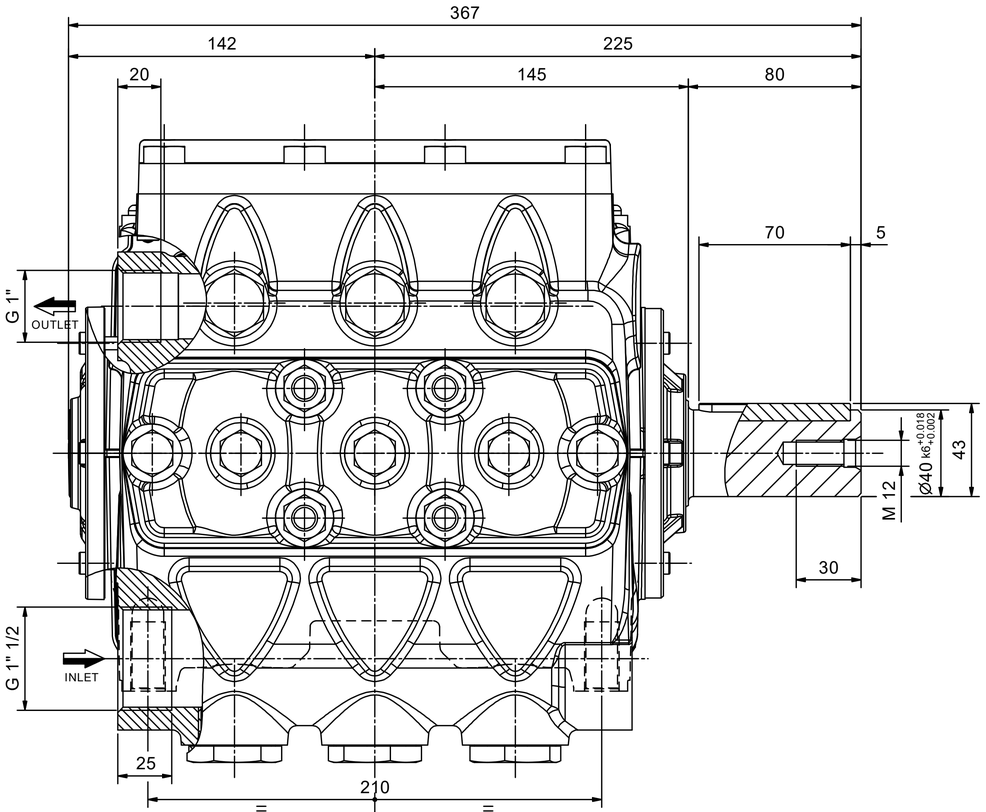

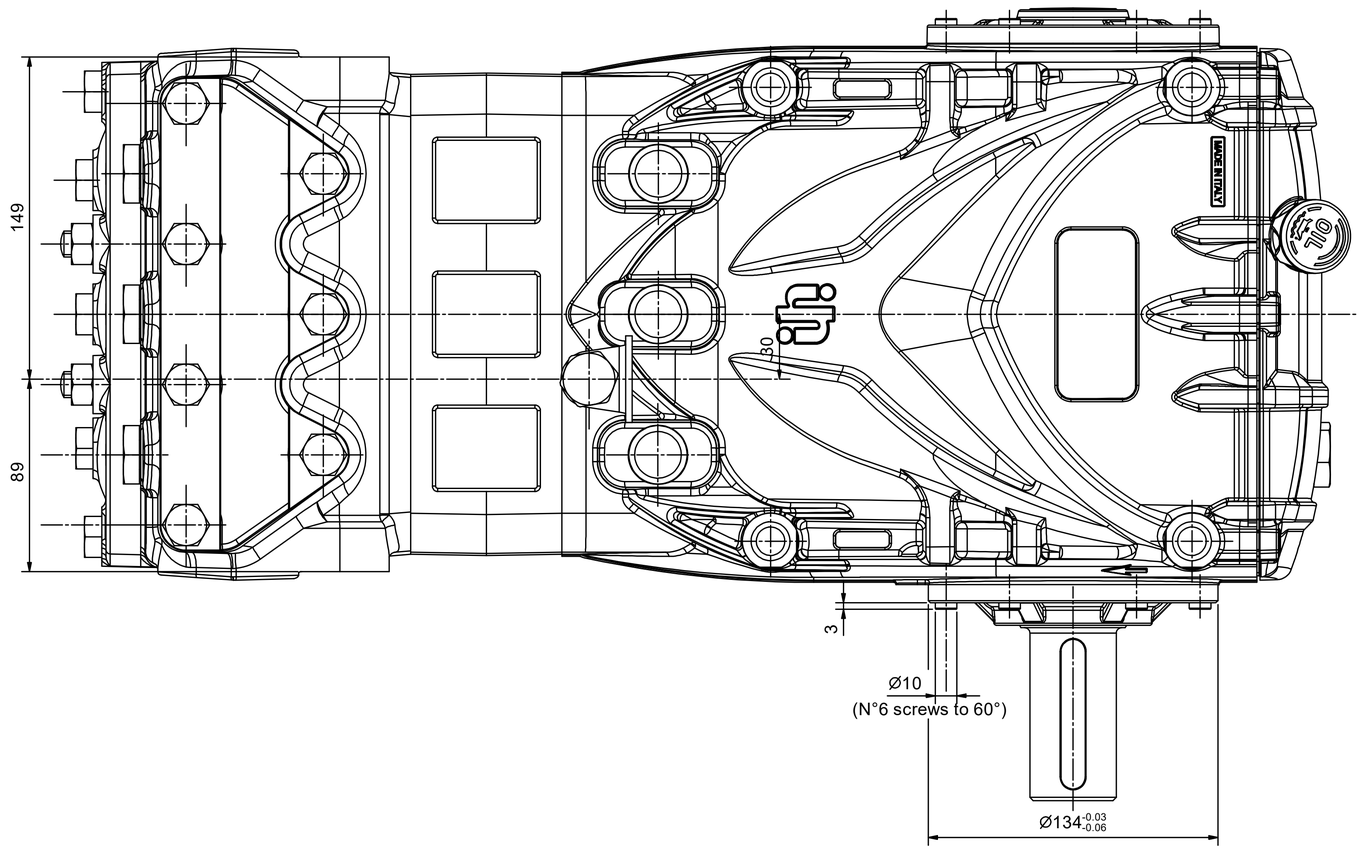

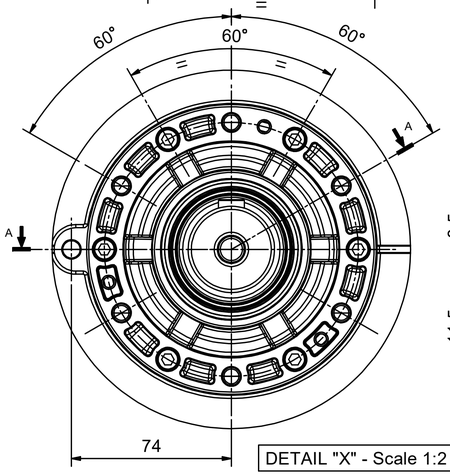

DETAIL "X" - Scale 1:2

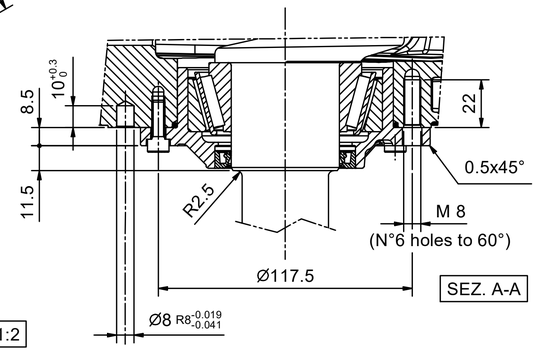

SEZ. A-A

REV.	Data/Date	Descrizione modifica / Modification description	Firma/Signature	MT N°
1	31/05/2023	Sostituito Carter	Govi	5016

Peso grezzo: Raw weight: 0 g | Peso finito: Net weight: 0 g | Derivazione: Derivation: | Sostituisce: Replaces: | M.T.: 1888

MATERIALE: MATERIAL:

STATO: RAW MAT.STATE:

TRATTAMENTI: TREATMENTS:

R: N/mm² | Durezza: Hardness: | Colore: Colour:

DISEGN.: Gualandri

FTECN: Barbieri

DATA: 06/06/2012

SCALA: 1:2

Foglio: 1 / 1

DENOMINAZIONE / DENOMINATION		DIS. COD./ DRAWING CODE	REV.
INGOMBRO POMPA KF50-M	KF50-M	71961500	1

LEGENDA CRITICITA': vedi DT n°2850000082
CRITICALITY LEGEND: according to DT n.2850000082

Sicurezza / Safety | Critica / Critical | Importante / Important | Nessun simbolo / No symbol | Standard | CRITICITA': NONE

A2